Rosavi
Prefabricados de Hormigón

922 250 106
610 432 168
Mail: admin@rosavi.com

CIF: B-76724939
C/ Cigarrillos nº.5 - El Chorrillo
38107 S/C de Tenerife

Ficha Técnica
BANCOS DE HORMIGÓN

DEFINICIÓN

Elementos prefabricados para la obra civil. Ideal para plazas y jardines, donde su estructura armada le da una resistencia y robustez a prueba de malos usos y vandalismo.

DENOMINACIÓN

La denominación de estos productos se realiza mediante la combinación de los conceptos señalados en la siguiente tabla:

REFERENCIAS	CONCEPTOS
Referencia al producto	**BANCO MODELOS: Andalucía, Canarias, León y Teror**
Dimensiones nominales	**Longitud (cm) x Anchura total(cm) x Altura (cm)**
Tipo de hormigón	**HA**

CARACTERÍSTICAS DE LOS MATERIALES Y HORMIGONES

La granulometría de los áridos que se utilizan se determina de manera que el producto terminado cumpla con los requisitos para los cuales ha sido diseñado.
El resto de características de los áridos, así como el cemento, el agua de amasado y los posibles aditivos, son conformes con la Instrucción de Hormigón Estructural EHE.
Además, el hormigón está aditivado con hidrofugante y fibras de polipropileno que evitan las fisuraciones e incrementan la resistencia a los impactos.
A petición se pueden suministrar con un tratamiento antigrafitis.

CARACTERÍSTICAS MECÁNICAS

Se fabrican siguiendo las directrices y, en base a las clases resistentes definidas en la norma **UNE-EN 13369:2018**, de acuerdo con los valores que se exponen en la siguiente tabla:

TIPO DE MATERIAL	CARGA DE ROTURA
Hormigón en masa	30 kN

DIMENSIONES

Modelo	Peso (kg)	Acabado	Longitud (cm)	Anchura (cm)	Altura asiento/respaldo (cm)
Andalucía	**460**	Gris, blanco y granito	**200**	**50**	**40/45**
Canarias (Básico/Combi)	**312/370**		**200**	**50**	**45/0**
León (recto y esquina)	**230/110**		**66**	**60**	**0/55**
Teror	**750**		**200**	**80**	**50**

DETALLES

Banco Canarias - Básico

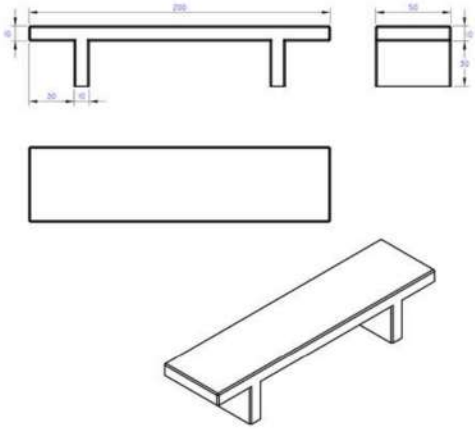

Banco Canarias - Combi

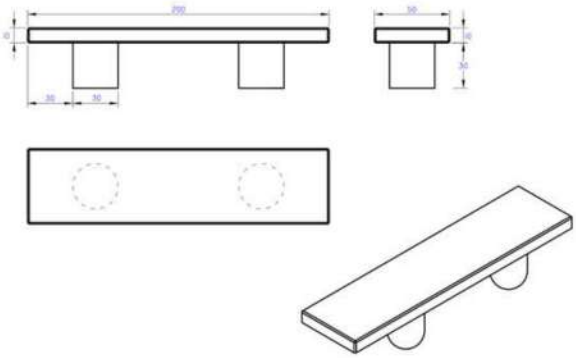

Banco León

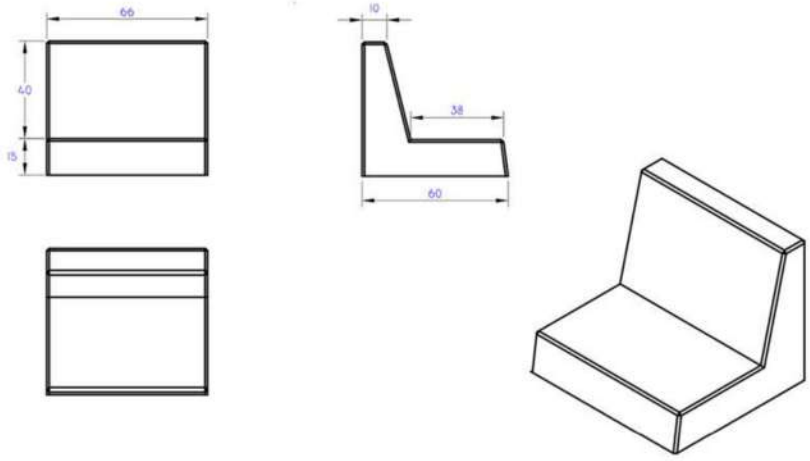

PIEZA PARA ESQUINA

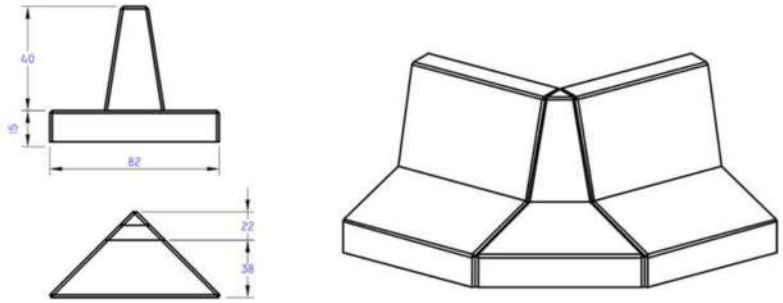

Banco Teror

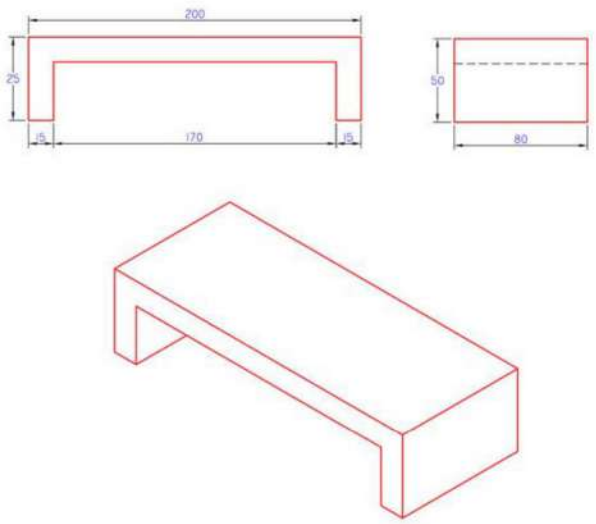

Banco Andalucía

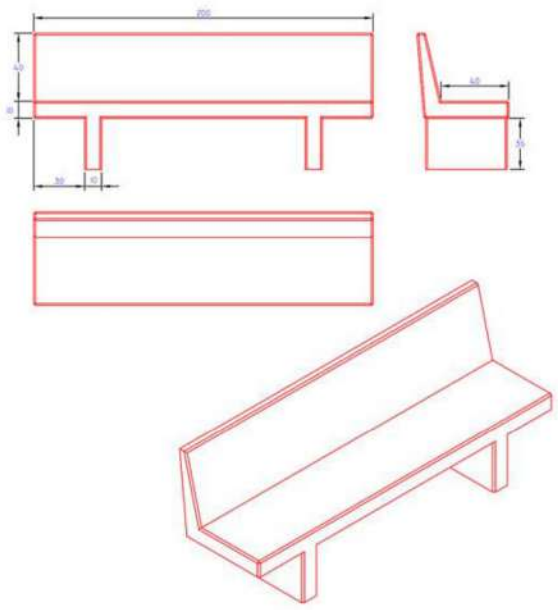

USO

Gracias a las materias primas utilizadas para su fabricación, como la tecnología aplicada, hacen que se mantengan inalterables en el tiempo.

Una cualidad por la que este mobiliario urbano de hormigón prefabricado, supone la mejor opción respecto a otro tipo de mobiliario con acabados más vulnerables por las inclemencias climáticas.